FOYERS FERMÉS BEF FLAT V 8 CP
EN CONFORMITÉ AVEC EN 13 229

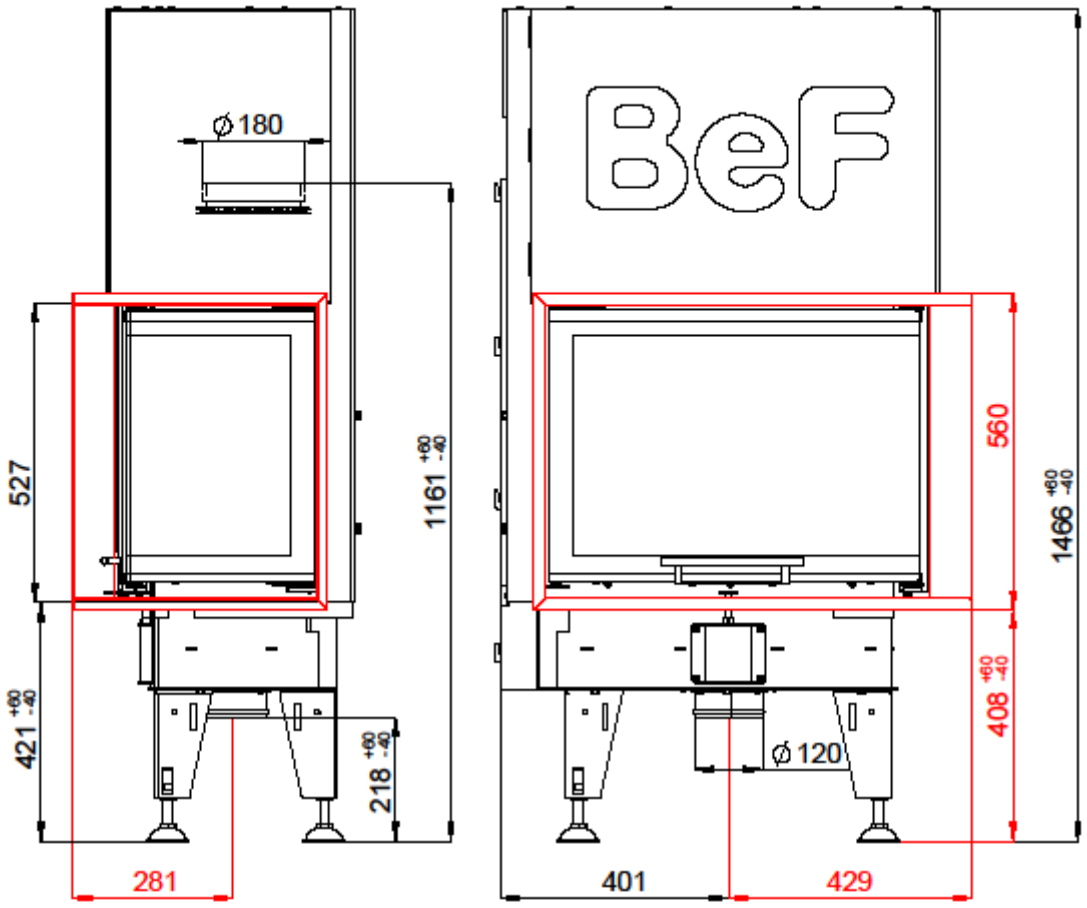

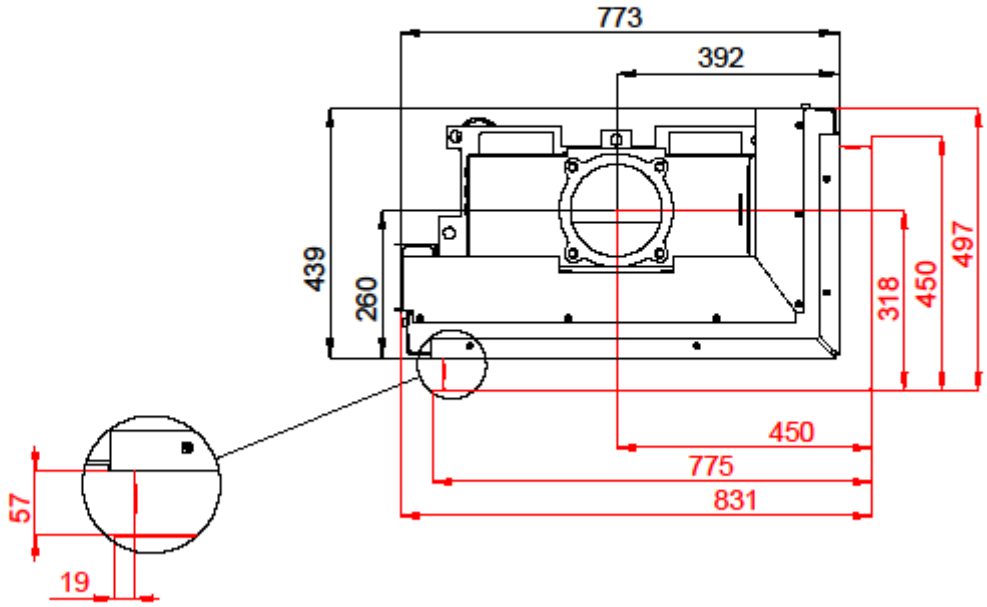

FOYERS FERMÉS BEF FLAT V 8 CP
EN CONFORMITÉ AVEC EN 13 229

Données techniques:

Puissance nominale	kW	8
Rendement	%	85
Débit massique des fumées	g/s	6
Température des fumées	^{o}C	212
Tirage min.	Pa	12
Combustible		Bois (bûches de hêtre)
Consommation de combustible	kg/h	2,54
Émission de CO (à 13% O_2)	%	0,0932
Émission de poussières (à 13% O2)	mg/Nm^3	16
Ø sortie fumées	mm	180
Poids	kg	186

Âtre en pierres réfractaires (chamotte):

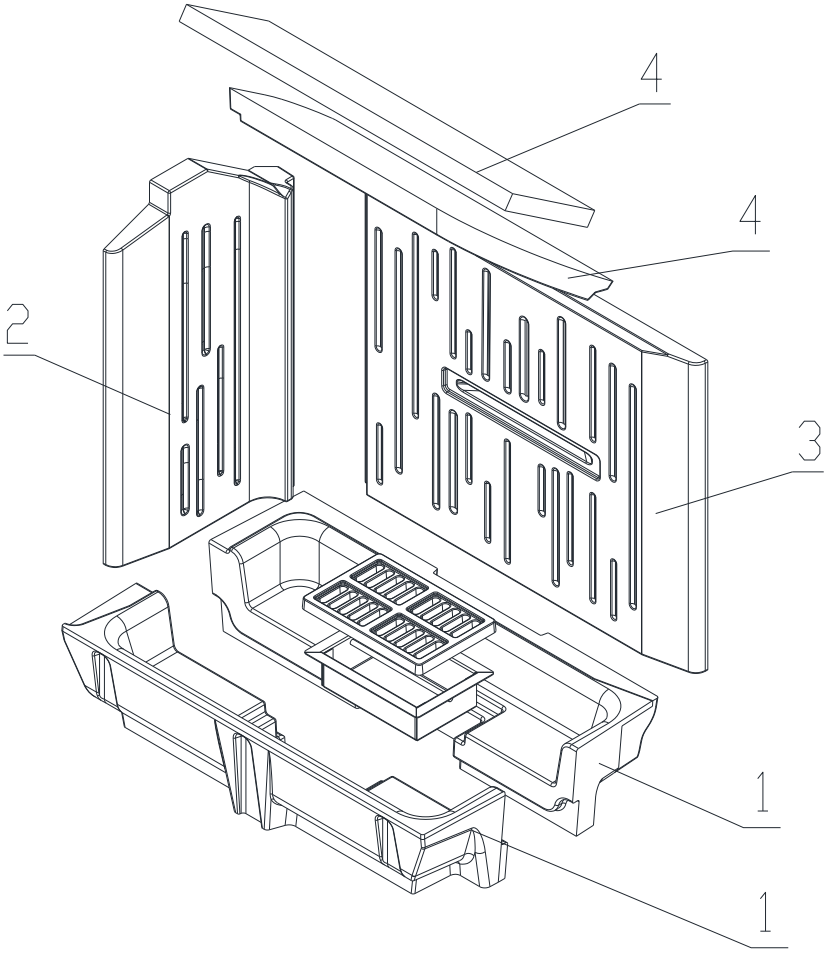

Liste des pièces détachées:

1. **Fond**
2. **Côté**
3. **Dos**
4. **Déflecteur**
5. **Grille en fonte**
6. **Cendrier**

Détails voir manuels d'installation et d'utilisation.