FOYER À EAU CHAUDE BEF TWIN VV 8 AQUATIC
EN CONFORMITÉ AVEC EN 13 229

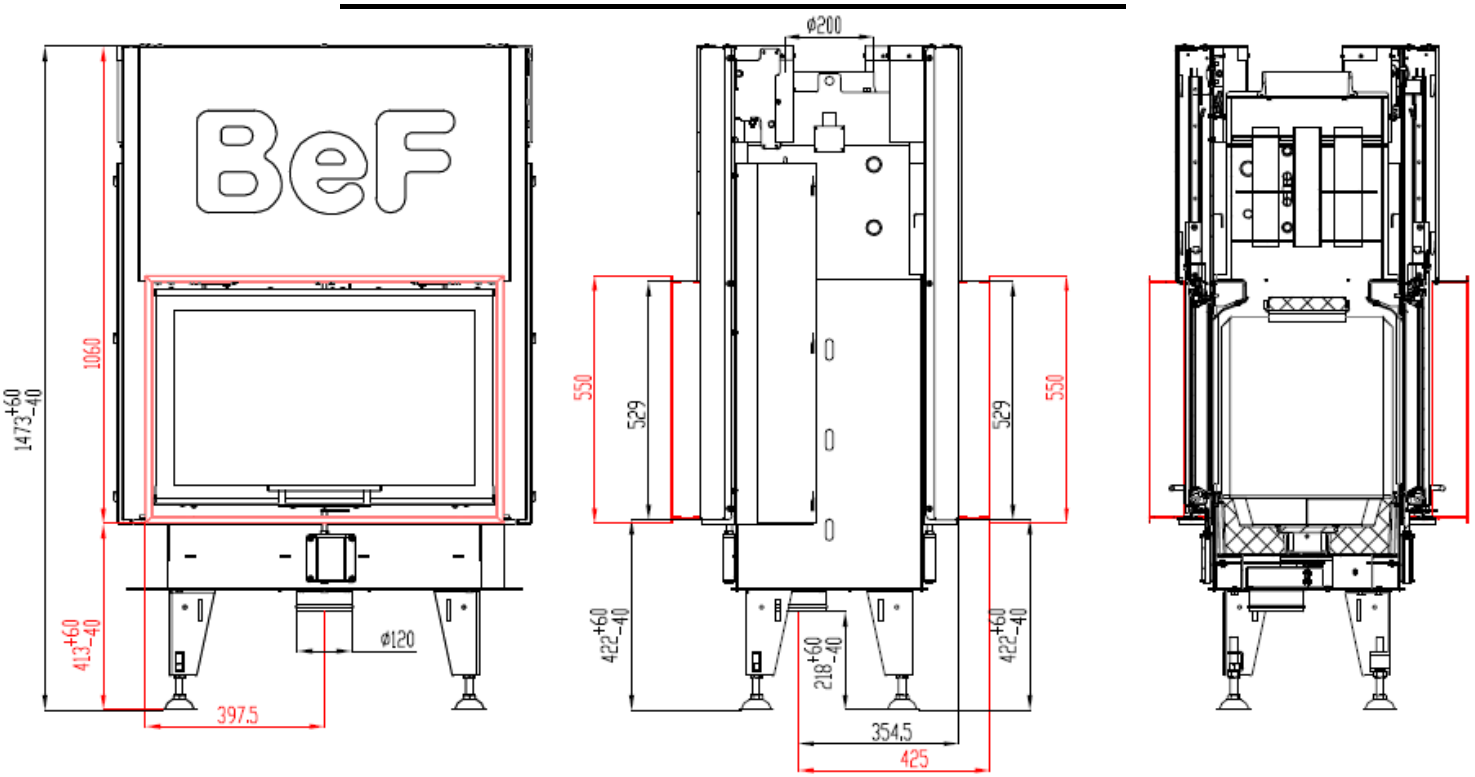

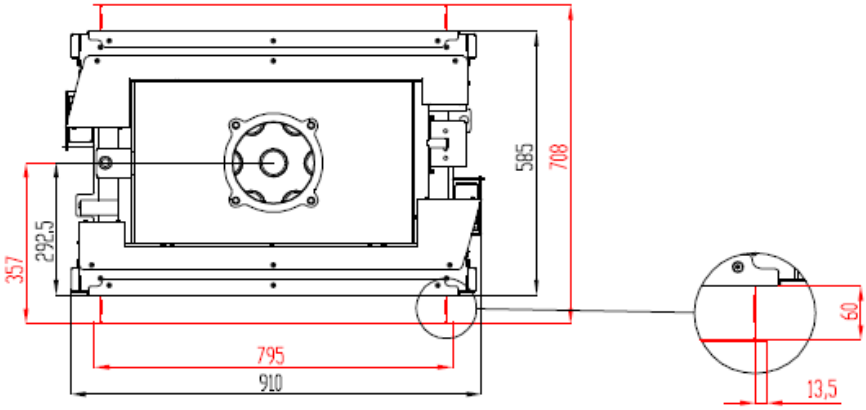

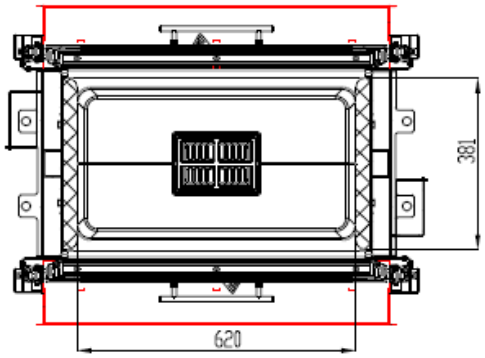

FOYER À EAU CHAUDE BEF TWIN VV 8 AQUATIC
EN CONFORMITÉ AVEC EN 13 229

Données techniques:

		Foyer fermé
Puissance foyer	kW	14,5
Rendement	%	84
Puissance thermique eau	kW	8
Débit massique des fumées	g/s	12,4
Température des fumées	°C	213
Tirage min.	Pa	12
Combustible		Bois (bûches de hêtre)
Consommation de combustible	kg/h	4
Émission de CO (à 13% O_2)	%	0,0624
Émission de poussières (à 13% O2)	mg/Nm^3	37
Ø sortie fumées	mm	200
Poids	kg	299

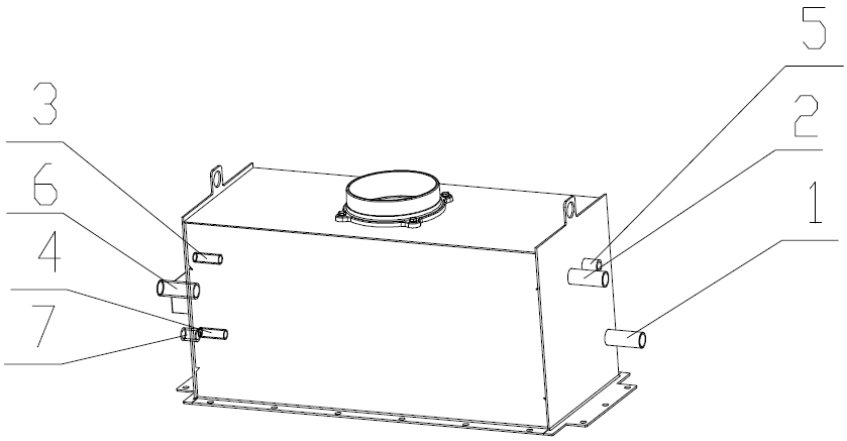

1 – Entrée d'eau froide dans l'échangeur, filetage extérieur 1"
2 – Sortie d'eau chaude de l'échangeur, filetage extérieur 1"
3 – Entrée d'eau froide dans le circuit de refroidissement, filetage extérieur 1/2"
4 – Sortie d'eau chauffée du circuit de refroidissement, filetage extérieur 1/2"
5 – Point de connexion de la soupape d'évacuation d'air, filetage intérieur 1/2"
6 – Point de connexion de du capteur de température du circuit de refroidissement, filetage extérieur 1"
7 – Point de connexion de la soupape de sûreté, filetage intérieur 1/2"

Âtre en pierres réfractaires (chamotte):

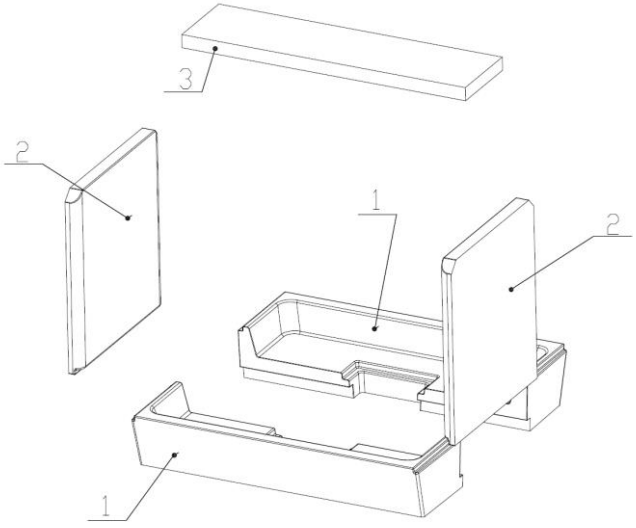

Liste des pièces détachées:

1. **Fond**
2. **Côté**
3. **Déflecteur**
4. **Grille en fonte**
5. **Cendrier**

Détails voir manuels d'installation et d'utilisation.